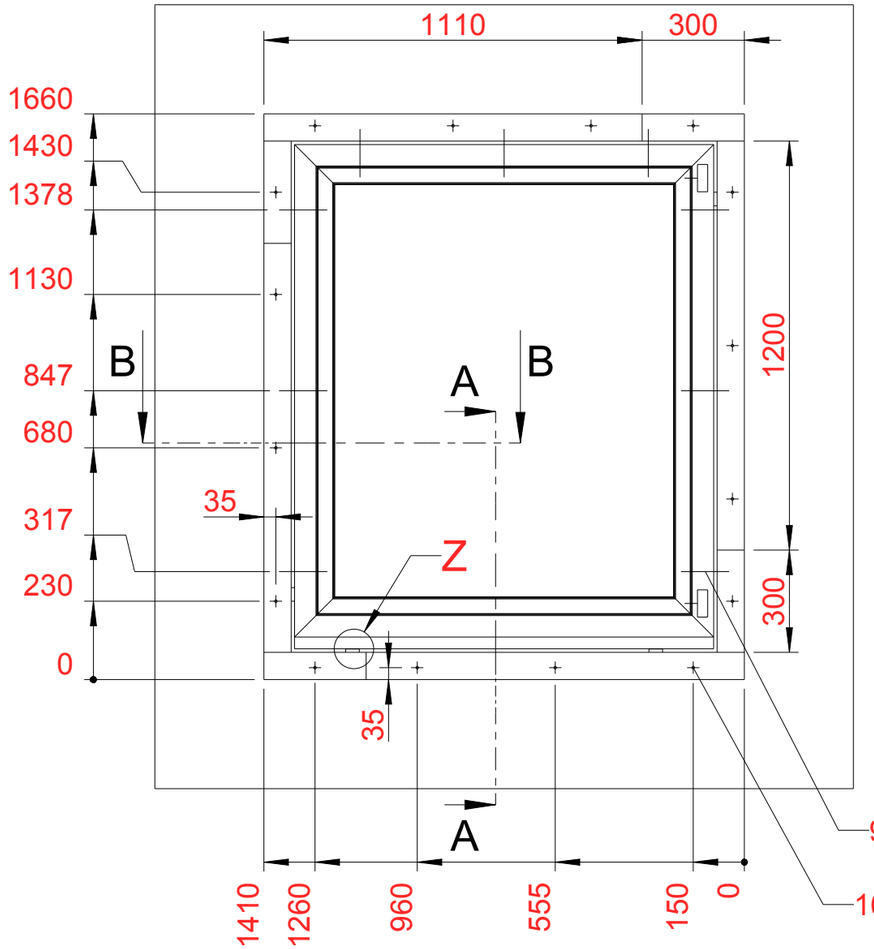

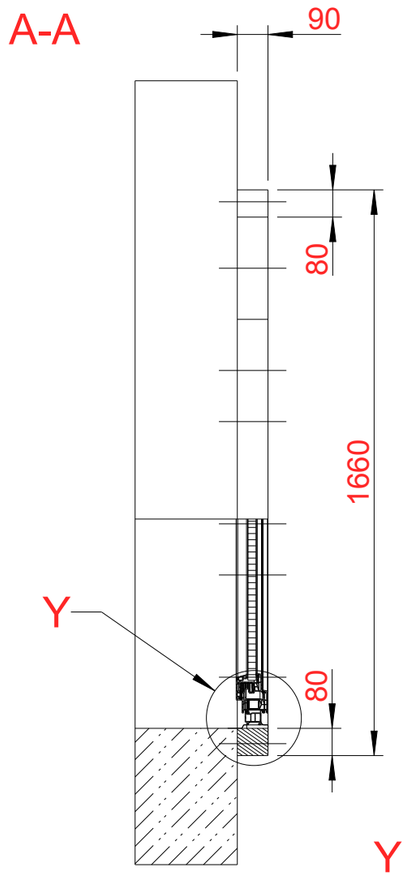

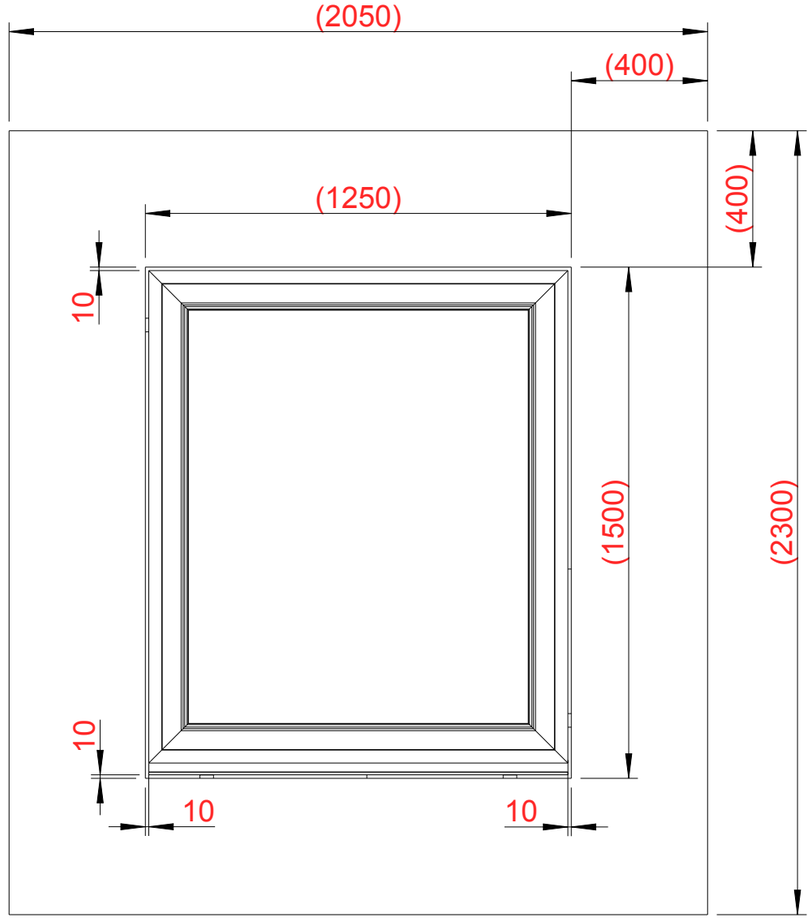

9 x SFS FB-TK-T30 112x7,5mm

16 x SFS FB-TK-T30 132x7,5mm

Y
1:3

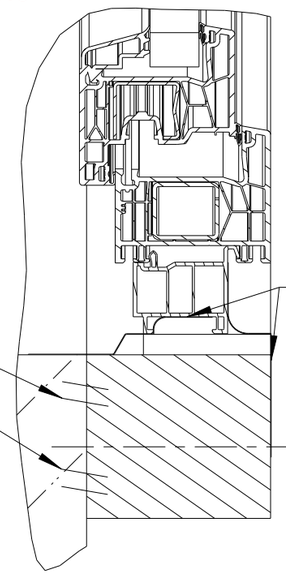

1:50

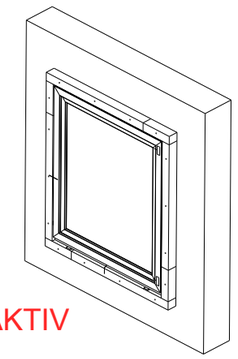

B-B

Hybrid- Polymer Kleb- & Dichtstoff Roth MultiFix 350

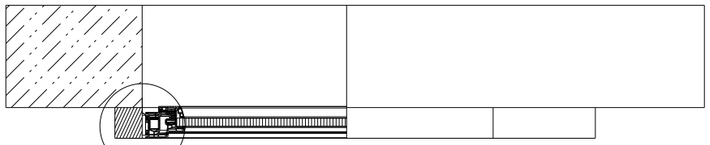

TOPFROM Fensterfolie TOP TEC AKTIV

Z
1:3

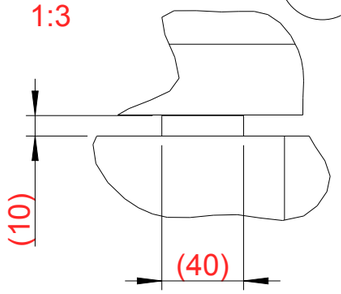

X
1:3

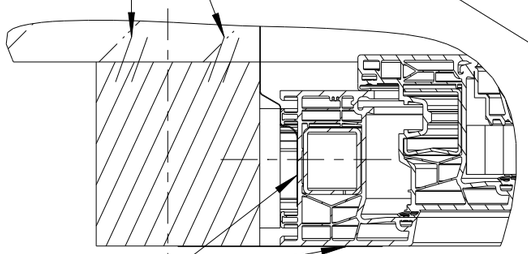

TOPFROM Fensterfolie TOP TEC AKTIV

GAUGLER & LUTZ		Artikelnummer: ift Rosenheim
	Einheit: mm	
	Blatt 1 / 1	
PDM-Dateiname: 1572277	PDM-Version: 1.4	Bezeichnung: Fenstereinbau
Toleranz	siehe Zeichnung	
Maßstab	1:18	Änderungsstand: 00 / Release: 000 / Variante:
Gewicht	655,246 kg	
Menge	---	Dateikennung: H00000Fenstereinbau.bmp
A3	Datum / Name	
Bearbeiter	08.12.2020 / SAJO	Werkstoff: T92.130 (G&L)
Geprüft	08.12.2020 / THST	
Status	Freigegeben	

Weitergabe sowie Vervielfältigung dieses Dokuments, Verwertung und Mitteilung seines Inhalts sind verboten, soweit nicht ausdrücklich schriftlich gestattet.
Zuwiderhandlungen verpflichten zu Schadenersatz. Alle Rechte für den Fall der Patent-, Gebrauchsmuster- oder Geschmacksmustereintragung etc. vorbehalten.

Klasse: vertraulich
Nutzung: intern